tapflo®

ПОГРУЖНЫЕ НАСОСЫ

2025 | 1

All about your flow®

www.tapflo.kz

All about your flow®

Мы начали свой путь в 1980 году в Кунгэльве, небольшом городке на западном побережье Швеции как семейная компания со стремлением однажды стать глобальным игроком на рынке насосов.

Мы гордимся тем, что вносим вклад в высокотехнологичную промышленность, благодаря багажу знаний, накопленному с 1980 г, а также поставляем широкий ассортимент продукции премиум-класса для различных промышленных применений. С годами компания превратилась в глобальную группу Tapflo с филиалами и дистрибьюторами, представленными почти во всех регионах мира. Единственное, что не меняется – мы по-прежнему семейная компания.

Наш широкий ассортимент разработывается и производится в Европе и распространяется по всему миру, обеспечивая нашим клиентам наилучшие решения и сервис для различных гигиенических, санитарных и промышленных применений.

Наши ценности - ответственность, качество и простота отражены как в нашем продукте, так и в деловом подходе.

Выбирайте Tapflo, чтобы получить быстрое и гибкое обслуживание и высококачественные продукты, доступные по всему миру.

Качество сертифицировано

В Tapflo качество является нашим главным приоритетом. В результате, наши производственные стандарты, как и качество продукции, соответствуют различным всемирно признанным стандартам сертификации и контроля качества. Производственный процесс Tapflo сертифицирован в соответствии с ISO 9001: 2015, подтверждая, что наши процессы соответствуют предъявленным требованиям, являются эффективными, ориентированными на клиента и постоянно совершенствуются.

Ценности Tapflo

Наша культура - в наших ценностях

Ответственность

Мы отличаемся от наших конкурентов нашей готовностью превзойти ожидания клиентов, быстротой и гибкостью. Наша культура основана на духе единения, энтузиазма и честности. Мы пришли со всего мира, но мы разделяем одни и те же ценности, и мы уважаем друг друга. Нас объединяет одна идея.

Качество

Мы понимаем, что в нашей работе самое главное это качество, поэтому мы фокусируемся на каждой мелочи. Мы разделяем общую страсть к постоянному поиску более производительных и эффективных способов предоставления ценности для наших клиентов. Являясь производителем, мы контролируем полный процесс как с точки зрения наших продуктов, так и с точки зрения того, как мы работаем внутри страны. Именно поэтому мы производим насосы высочайшего качества в нашем сегменте.

Простота

У нас есть высказывание: «Простота - это искусство», что означает, что мы стараемся найти простые и несложные решения во всем. Проще говоря, мы можем сосредоточиться на существенном, например, на проектировании простых насосов с небольшим количеством компонентов. Для нас это ключ к успеху; стремиться упростить то, что сложно.

Погружные насосы

Одно решение для всех дренажных нужд

Погружные насосы Tapflo предназначены для широкого спектра применений в области осушения. Наша серия погружных насосов подразделяется на Погружные дренажные насосы Tapflo и Погружные шламовые насосы Tapflo. Как дренажные, так и шламовые насосы обеспечивают производительность, надежность и простоту использования, необходимые при перекачке воды со слегка абразивными твердыми частицами, грунтовых вод или сырой воды.

Особенности и Преимущества

- **Жесткая конструкция**
  Корпус насоса и двигателя изготовлен из чугуна или нержавеющей стали
- **Герметичное уплотнение**
  Безопасная герметичная тепловая защита
- **Автоматический регулятор уровня воды**
  Дополнительный поплавковый выключатель и датчик уровня, который управляет работой в зависимости от уровня воды
- **Защита от обратной фазы**
  Обеспечение правильного вращения импеллера
- **Защита от перегрева**
  Насос приостанавливает работу при слишком высоких температурах, автоматически охлаждается и затем запускается снова
- **Эффективное охлаждение двигателя**
  Выпускной канал является частью корпуса двигателя и эффективно охлаждает двигатель

Область применения

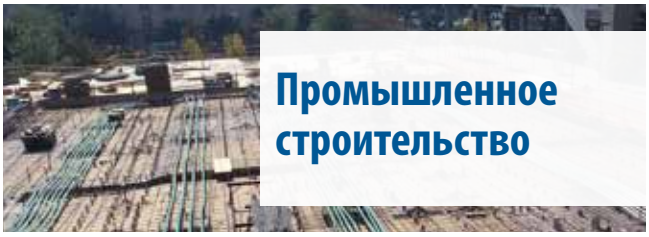

Промышленное строительство

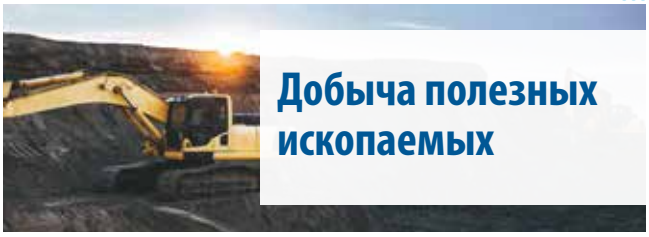

Добыча полезных ископаемых

Сточные воды

Общие цели перекачки

Осушительные насосы

Осушительные насосы для родниковой воды, дождевой воды, грунтовых вод и воды, несущей песок, которые широко используются в шахтах и карьерах, строительстве, промышленной переработке.

Серия SK

Корпус двигателя и насоса изготовлен из твердого чугуна или нержавеющей стали для обеспечения длительного срока службы. Полуоткрытое рабочее колесо, изготовленное из сплава с высоким содержанием хрома в сочетании с износостойкой пластиной (ковкий чугун), обеспечивает превосходную долговечность. Эффективное охлаждение двигателя благодаря выпускному каналу, отлитому как часть корпуса двигателя. Двигатель насоса герметично закрыт и оснащен встроенной тепловой защитой.

Большинство моделей имеет поплавковый выключатель контроля уровня, который экономит электроэнергию и делает его свободным для оператора, а также двойные соединения, шланг и BSP. SK(F)2-15(P) включает двухпозиционный выпускной порт, позволяющий пользователю расположить выпускной шланг в горизонтальном или вертикальном направлении, чтобы избежать складывания или перегибания шланга. Модель также имеет значительно увеличенную максимальную глубину погружения благодаря механическому уплотнению, устойчивому к высокому давлению.

Краткие факты

Производительность: До 30 м³/ч
Напор: До 21 м
Мощность: 0,25-1,5 кВт, однофазный
230 В ± 10 %, 50 Гц
1.5 кВт, трехфазный
400 В ± 10 %, 50 Гц
Класс изоляции: F
Класс защиты: IP 68
Выходное отверстие: 50 мм/ 2"
Температура воды: До 40 °C
Максимальная глубина воды: 25 м
Длина кабеля: 8 м

Размеры

Модель (50 Гц)	Высота (В)	Ширина (Ш)	Масса (нетто)	Выходное отверстие (ød)	Резьба BSP (ød)	Постоянный уровень проточной воды (W1)
	мм	мм	кг	мм	дюйм	мм
SK2F-02P	345	184	14	50	2	50
SK2F-07P	365	184	17	50	2	50
SK2F-15P	582	240	37	50	2	87
SK2-15	563	240	37	50	-	87

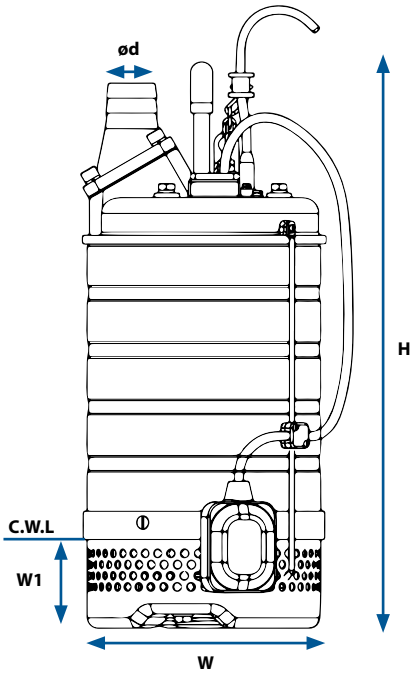

Технические данные

Модель (50 Гц)	Регулятор уровня	Мощность двигателя	Напряжение	Номинальная произв-сть		Номинальный напор	Макс. произв-сть		Макс. напор	Проход рабочего колеса	Макс. глубина
		кВт	В	м³/ч	л/мин	m	м³/ч	л/мин	м	мм	м
SK2F-02P	Поплавковый выключатель	0.25	230	6	100	7	12	200	8	6	10
SK2F-07P		0.75	230	10	166	12	19.5	325	15	6	10
SK2F-15P		1.5	230	15	250	15	30	500	21	8.5	25
SK2-15	-	1.5	400	15	250	15	30	500	21	8.5	25

Кривые производительности - 50 Гц, 2850 об/мин

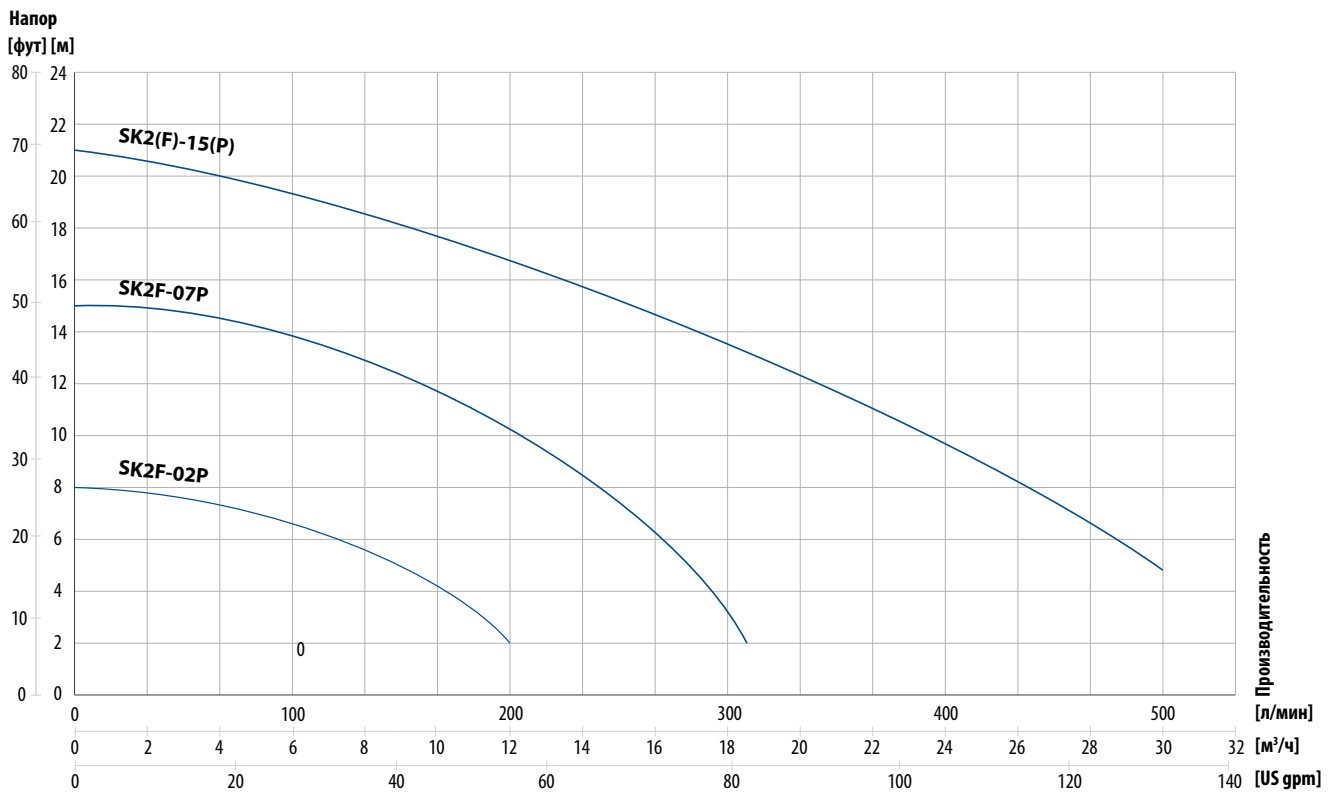

Серия SB

Корпус и двигатель насоса Tapflo серии SB выполнен из твердого чугуна обеспечивает бесперебойную работу изо дня в день. Данный насос имеет значительно увеличенную максимальную глубину погружения благодаря механическому уплотнению, устойчивому к высокому давлению. Рабочее колесо полуоткрыто и изготовлено из сплава с высоким содержанием хрома в сочетании с износостойкой пластиной (ковкий чугун), что обеспечивает превосходную долговечность.

Отливка выпускного канала является частью корпуса двигателя, что обеспечивает эффективное охлаждение двигателя.

Двигатель герметично закрыт и оснащен встроенной тепловой защитой. Типоразмеры от SB 2-22 до SB4-37 могут быть оснащены датчиком контроля уровня, обозначенным буквой (E).

Краткие факты

Производительность: До 147 м³/ч
Напор: До 40 м
Мощность: 1,5-11 kW, трехфазный 400 В ± 10 %, 50 Гц
Класс изоляции: F
Класс защиты: IP 68
Розетка: 50/ 80/ 100/ 150 мм 2"/ 3"/ 4"/ 6"
Температура воды: До 40 °C
Максимальная глубина воды: 25 м
Длина кабеля: 8 м

Параметры

Модель (50 Гц)	Высота (B)	Ширина (Ш)	Масса (нетто)	Выходное отверстие (ød)	Резьба BSP (ød)	Постоянный уровень проточной воды (W1)
	мм	мм	кг	мм	дюйм	мм
SB2(E)-22	505 (582)	235 (235)	39 (44)	50 (50)	2	120 (120)
SB3(E)-22	505 (582)	235 (235)	39 (44)	80 (80)	3	120 (120)
SB2(E)-37	629 (707)	283 (283)	63 (71)	50 (50)	2	150 (150)
SB3(E)-37	629 (707)	283 (283)	63 (71)	80 (80)	3	150 (150)
SB4(E)-37	629 (707)	283 (283)	63 (72)	100 (100)	4	150 (150)
SB4-55	590	283	77	100	4	150
SB4-75	676	330	106	100	4	190
SB6-75	676	330	108	150	6	190
SB6-11	695	373	139	150	6	139

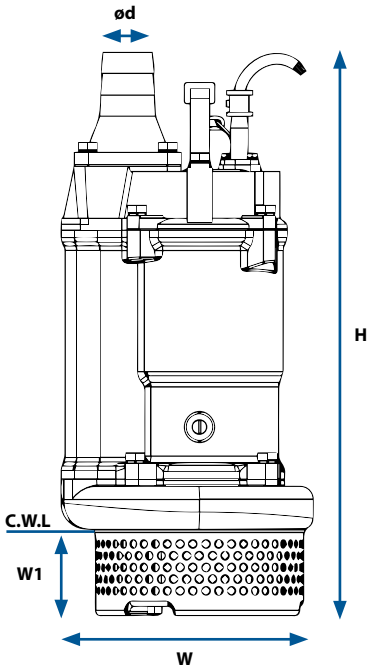

Параметры насоса, оснащенного датчиком контроля уровня (E), указаны внутри кронштейнов

Осушительные насосы »

Технические данные

Модель (50 Гц)	Регулятор уровня	Мощность двигателя	Напряжение	Номинальная произв-сть		Номинальный напор	Макс. произв-сть		Макс. напор	Проход рабочего колеса	Макс. глубина
		кВт	В	м³/ч	л/мин	м	м³/ч	л/мин	м	мм	м
SB2(E)-22	(E) Датчик	2.2	400	18	300	20	33	550	26	8.5	25
SB3(E)-22	(E) Датчик	2.2	400	36	600	11	55	920	19	8.5	25
SB2(E)-37	(E) Датчик	3.7	400	12	200	30	33	550	34	8.5	25
SB3(E)-37	(E) Датчик	3.7	400	30	500	20	55	920	29	8.5	25
SB4(E)-37	(E) Датчик	3.7	400	60	1000	11.5	90	1500	18.5	8.5	25
SB4-55	-	5.5	400	60	1000	16	105	1750	23	8.5	25
SB4-75	-	7.5	400	48	800	30	84	1400	40	11.5	25
SB6-75	-	7.5	400	90	1500	15	124.8	2080	31	19.5	25
SB6-11	-	11	400	102	1700	22	147	2450	32	19.5	25

Кривые производительности - 50 Гц, 2850 об/мин

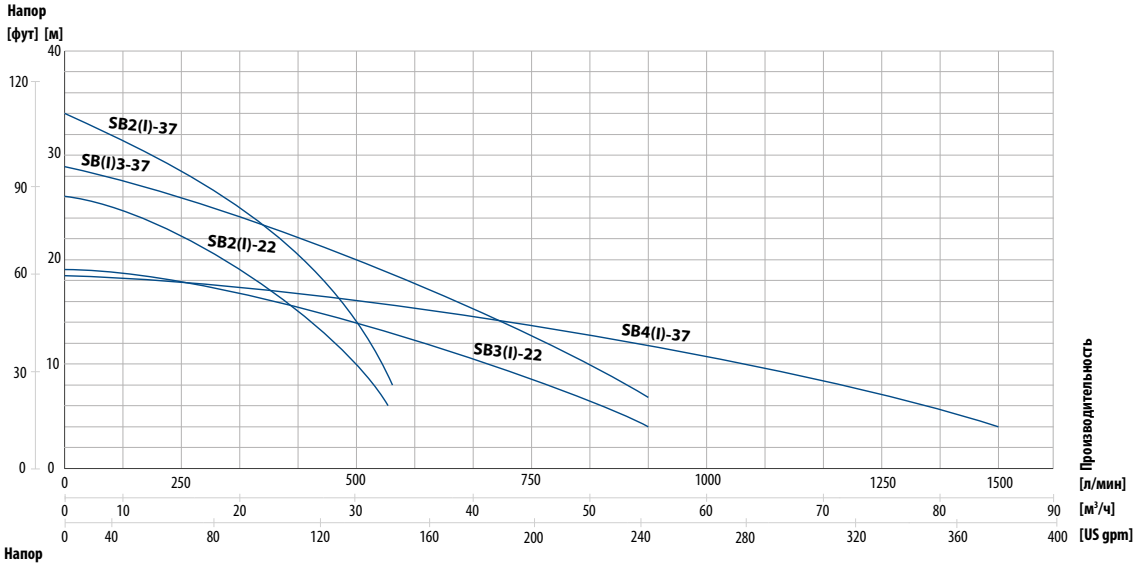

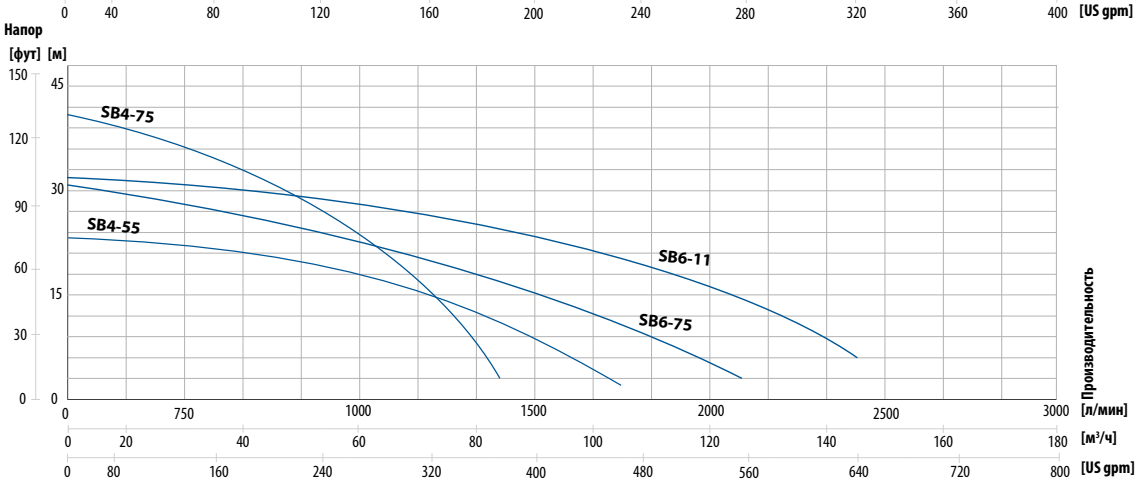

Шламовые насосы

Насосы для перекачки шлама, ила, бентонита и воды с песком, которые часто используются в шахтах и карьерах, строительстве, прокладке тоннелей, промышленной переработке, горнообогатительных комбинатах.

Серия SBA

Tapflo SBA - это сверхмощный шламовый насос, изготовленный из чугуна, за основу которого взята серия SB. В SBA предусмотрена мешалка для обеспечения плавного всасывания перекачиваемой жидкости.

Конструкция с боковым потоком и верхним выпуском обеспечивает охлаждение двигателя, даже если насос работает непрерывно с открытым двигателем на воздухе, и облегчает установку насоса в ограниченном пространстве.

SBA включает двухпозиционное выпускное отверстие, позволяющее пользователю расположить нагнетательный шланг в горизонтальном или вертикальном направлении, чтобы избежать складывания или перегибания шланга. Насос поставляется с адаптером с резьбой BSP. Полувихревое рабочее колесо в сочетании с мешалкой сводит к минимуму засорение.

SBA может быть оснащен датчиком контроля уровня, обозначенным буквой (E).

Краткие факты

Производительность: До 60 м³/ч
Напор: До 30 м
Мощность: 2,2/3,7 кВт, трехфазный 400 В ± 10 %, 50 Гц
Класс изоляции: F
Класс защиты: IP 68
Выходное отверстие: 50 мм/ 80 мм 2"/ 3"
Температура воды: До 40 °C
Максимальная глубина воды: 25 м
Длина кабеля: 8 м

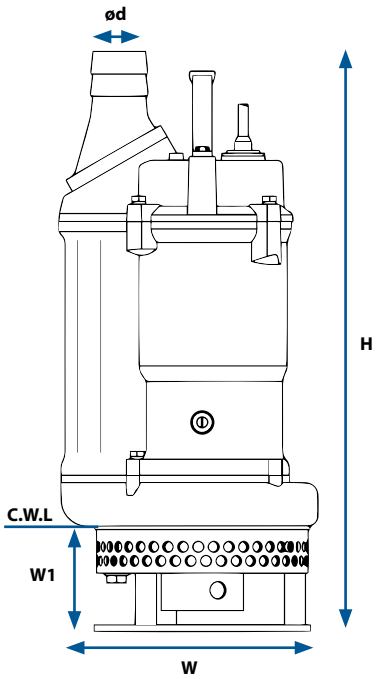

Параметры

Модель (50 Гц)	Высота (B)	Ширина (Ш)	Масса (нетто)	Выходное отверстие (ød)	Резьба BSP (ød)	Постоянный уровень проточной воды (W1)
	мм	мм	кг	мм	дюйм	mm
SBA2(E)-22	557 (629)	234 (235)	40 (46)	50 (50)	2	135 (135)
SBA3(E)-37	636 (720)	283 (283)	64 (72)	80 (80)	3	165 (165)

Параметры насоса, оснащенного датчиком контроля уровня (E), указаны внутри кронштейнов

Технические данные

Модель (50 Гц)	Регулятор уровня	Мощность двигателя	Напряжение	Номинальная произв-сть		Номинальный напор	Макс. произв-сть		Макс. напор	Проход рабочего колеса	Макс. глубина
		кВт	В	м³/ч	л/мин	м	м³/ч	л/мин	м	мм	м
SBA2(E)-22	(E) Датчик	2.2	400	18	300	19	30	500	25	10	25
SBA3(E)-37	(E) Датчик	3.7	400	30	500	20	60	1000	30	10	25

(E): Насос, оснащенный датчиком контроля уровня

Кривые производительности- 50 Гц, 2850 об/мин

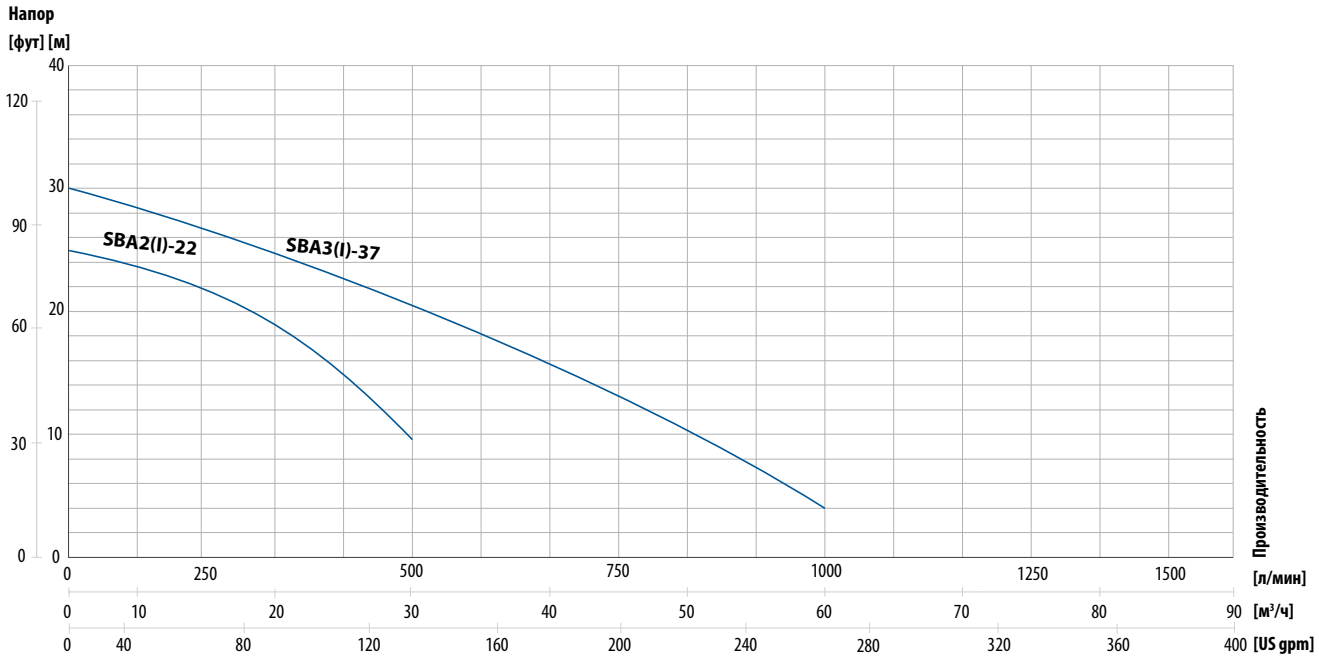

Дренажные насосы

Насосы для полного осушения плоских поверхностей, где нет возможности установить поддон. Например, полы цехов и фабрик, помещения и подвалы.

Серия SG

SG имеет продуманную конструкцию нижней пластины, которая позволяет насосу работать и сливать воду до уровня 1 мм. Кроме того, насос оснащен поворотным клапаном, который предотвращает обратный поток воды при отключении насоса. Резиновая подставка защищает пол и поверхность пола от любых царапин. Маршрут охлаждения воды к верхнему выходу позволяет насосу работать в течение длительного времени при перекачивании небольшого количества воды.

Направление слива может быть установлено как вертикально, так и наклонно, что предотвращает складывание или изгиб сливного шланга.

Серия SG доступна с датчиком нижнего уровня, маркированным буквой «E», который автоматически отключает насос по завершению работы.

Краткие факты

Производительность: До 14 м³/ч
Напор: До 11,5 м
Мощность: 0.48 кВт, однофазный 230 В ± 10 %, 50 Гц
Класс изоляции: F
Класс защиты: IP 68
Выходное отверстие: 25 мм
Температура воды: До 40 °C
Максимальная глубина воды: 10 м
Длина кабеля: 8 m

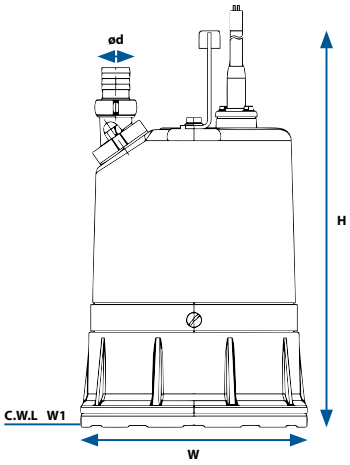

Технические данные

Модель (50 Гц)	Высота (В)	Ширина (Ш)	Масса (нетто)	Выходное отверстие (ød)	Постоянный уровень проточной воды (W1)
	мм	мм	кг	мм	мм
SG1-04P	358	205	12.6	25	1
SG1E-04P	378	205	13	25	1

Модель (50 Гц)	Мощность двигателя	Напряжение	Номинальная произв-сть		Номинальный напор	Макс. произв-сть		Макс. напор	Проход рабочего колеса	Макс. глубина
	кВт	В	м³/ч	л/мин	м	м³/ч	л/мин	м	мм	м
SG1-04P	0.48	230	7	116	7	13	216	11.5	6	10
SG1E-04P	0.48	230	7	116	7	13	216	11.5	6	10

Кривые производительности - 50 Гц, 2850 об/мин

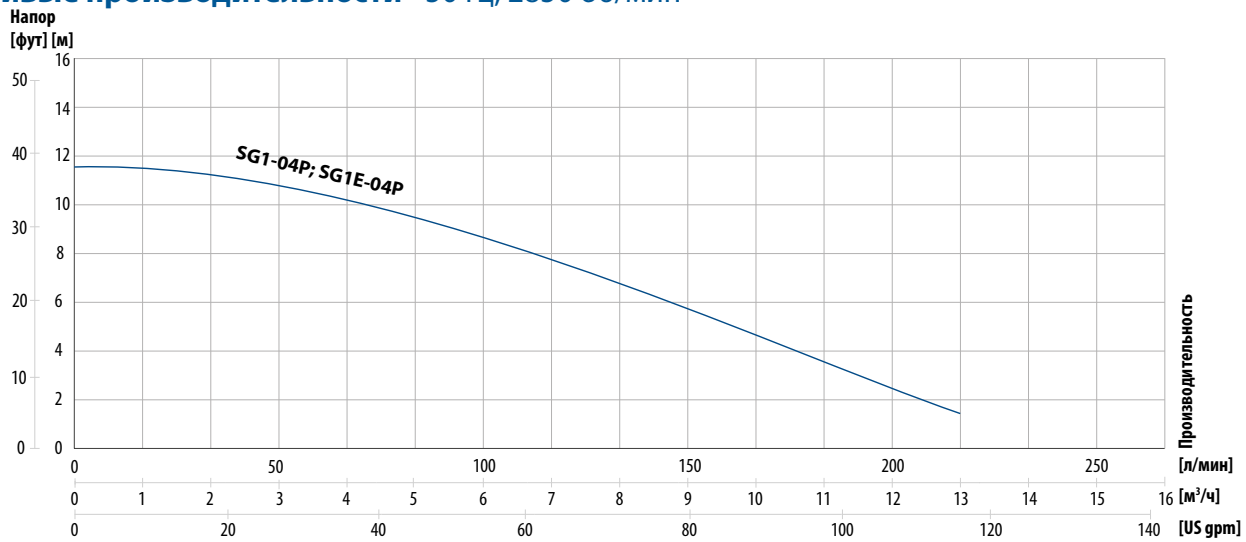

Продуктовая линейка

Мембранные пневматические насосы и аксессуары

Мембранные насосы с электроприводом

PE & PTFE насосы

Насосы металлической серии

Фармацевтические насосы

Санитарные насосы

Интеллектуальные насосы TC

Порошковые насосы

Насосы для фильтр-прессов TF

Насосы для фильтр-прессов Steinle

Асептические насосы

Центробежные насосы

Насосы CTXH & I, CTH & I

Самовсасывающие насосы CTXS H & I, CTS H & I

Вертикальные насосы CTV

Пластиковые насосы CTP

Насосы CTM с магнитным приводом

Другие насосы

Перистальтические насосы

Погружные насосы

Кулачковые насосы LPX

Миксеры

Индустриальные миксеры

Системы

Система разгрузки бочек HVS

Фильтры

Фильтрующие установки FT

Аксессуары

Демпферы пульсаций

Система управления

Гигиенические клапаны

Гигиенические и промышленные тележки

ТАПФЛО ТОО

Казахстан

Центральный офис:
050062, улица Кабдолова, 16, корпус №1, офис 306
Тел.: +7 727 334 11 25; +7 727 327 83 47
E-mail: sales@tapflo.kz

QUALITY OF SWEDEN

ТАПФЛО ТОО является частью международной шведской группы компаний Tapflo | www.tapflo.com

Продукция и услуги Tapflo доступны по всему миру.

Tapflo представлено во всем мире своими собственными компаниями, которые входят в Tapflo Group и тщательно подобранной дистрибьюторской сетью.

АВСТРАЛИЯ | АВСТРИЯ | АЗЕРБАЙДЖАН | БАХРЕЙН | БЕЛЬГИЯ | БОСНИЯ | БОЛГАРИЯ | БОЛИВИЯ | БРАЗИЛИЯ | ВЕЛИКОБРИТАНИЯ | ВЕНГРИЯ | ВЬЕТНАМ | ГЕРМАНИЯ | ГОНДУРАС | ГОНГКОНГ | ГРЕЦИЯ | ГРУЗИЯ | ДАНИЯ | ЕГИПЕТ | ИЗРАИЛЬ | ИНДИЯ | ИНДОНЕЗИЯ | ИОРДАНИЯ | ИРЛАНДИЯ | ИСЛАНДИЯ | ИСПАНИЯ | ИТАЛИЯ | КАЗАХСТАН | КАНАДА | КАТАР | КИТАЙ | КОЛУМБИЯ | КОРЕЯ | КУБА | КУВЕЙТ | ЛАТВИЯ | ЛИВАН | ЛИТВА | ЛЮКСЕМБУРГ | МАКЕДОНИЯ | МАЛАЙЗИЯ | МАРОККО | МЕКСИКА | НИДЕРЛАНДЫ | НОВАЯ ЗЕЛАНДИЯ | НОРВЕГИЯ | ОАЭ | ОМАН | ПАНАМА | ПАРАГВАЙ | ПЕРУ | ПОЛЬША | ПОРТУГАЛИЯ | РУМЫНИЯ | САУДОВСКАЯ АРАВИЯ | СЕРБИЯ | СИНГАПУР | СЛОВАКИЯ | СЛОВЕНИЯ | США | ТАЙВАНЬ | ТАИЛАНД | ТУНИС | ТУРЦИЯ | УГАНДА | УЗБЕКИСТАН | УКРАИНА | ФИЛИППИНЫ | ФИНЛЯНДИЯ | ФРАНЦИЯ | ХОРВАТИЯ | ЧЕРНОГОРИЯ | ЧЕХИЯ | ЧИЛИ | ШВЕЙЦАРИЯ | ШВЕЦИЯ | ЮЖНАЯ АФРИКА | ЯПОНИЯ

Алматы
Тел.: +7 701 515 56 91
e-mail: almaty@tapflo.kz

Актау
Тел.: + 7 701 053 17 58
e-mail: aktau@tapflo.kz

Караганда
Тел.: +7 702 808 11 51
e-mail: karaganda@tapflo.kz

Атырау
Тел.: + 7 701 515 56 92
e-mail: atyrau@tapflo.kz

Пищевое оборудование
Тел.: +7 701 054 35 71
e-mail: food@tapflo.kz
Тел.: +7 701 549 88 90
e-mail: food2@tapflo.kz

www.tapflo.kz

Tapflo® является зарегистрированным товарным знаком Tapflo AB. Все права защищены.
Информация в этом документе может быть изменена без предварительного уведомления. Воспроизведение любым способом без письменного разрешения Tapflo Group запрещено.
Tapflo Group оставляет за собой право вносить изменения в дизайн или детали продукта, а также прекращать выпуск любого продукта или материала без предварительного уведомления.